51585
VISION
rev:00

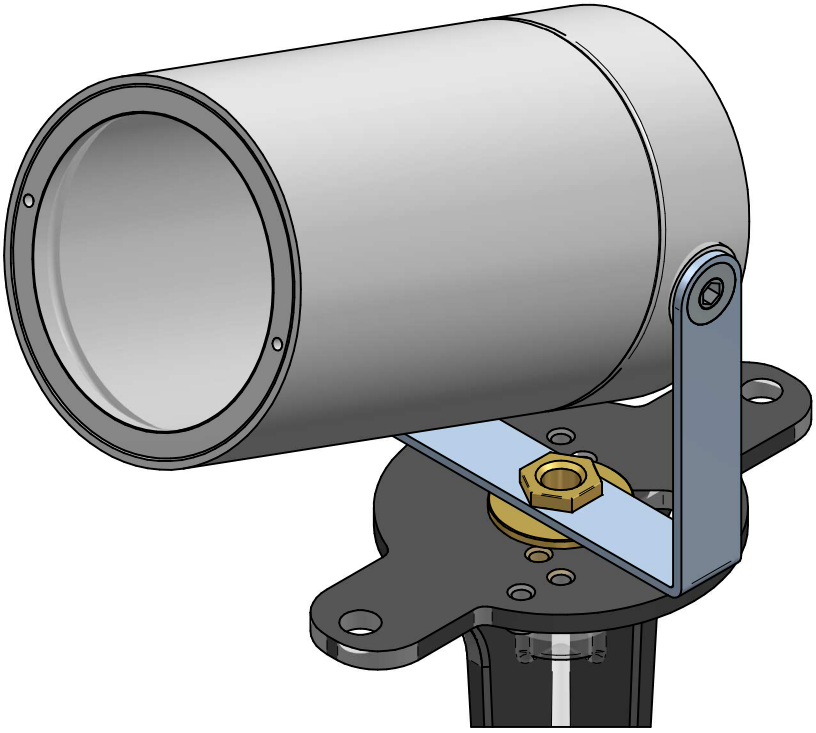

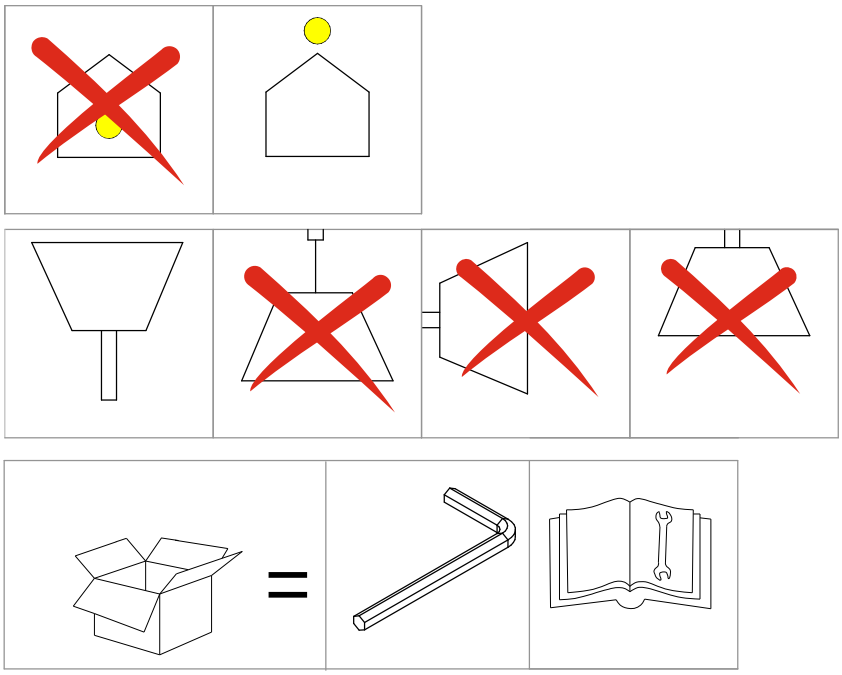

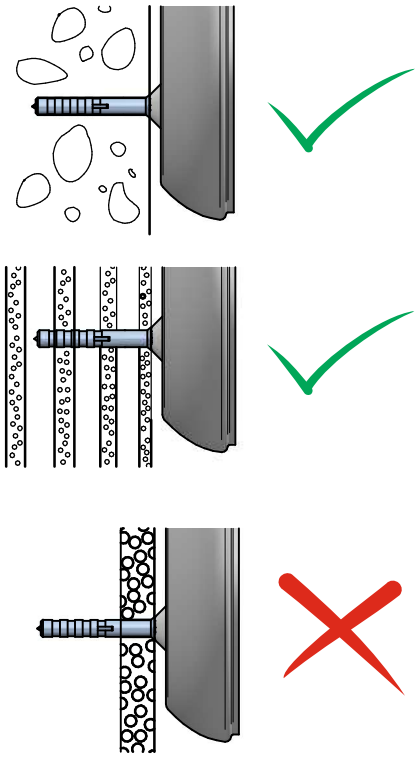

51585
VISION
rev:00

1

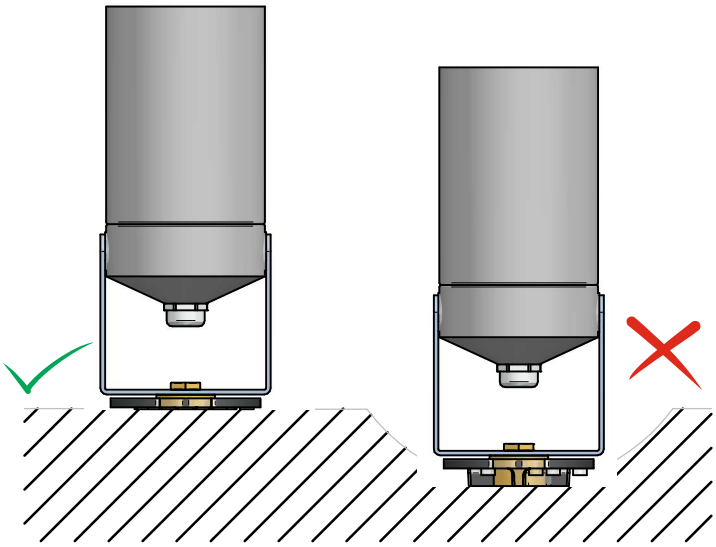

2

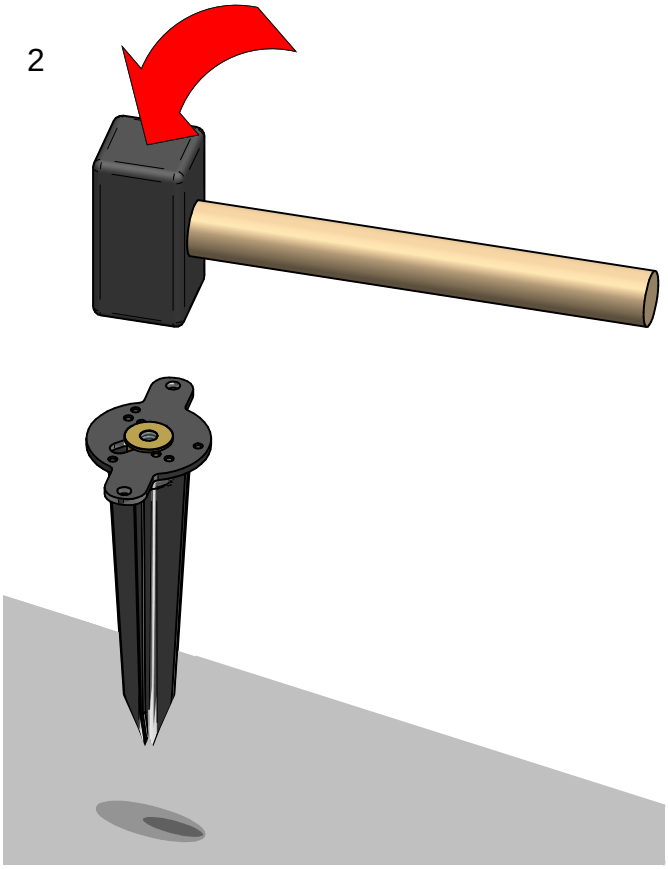

3

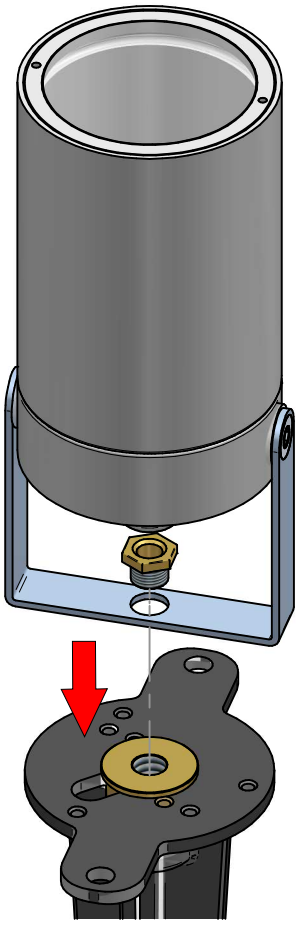

4

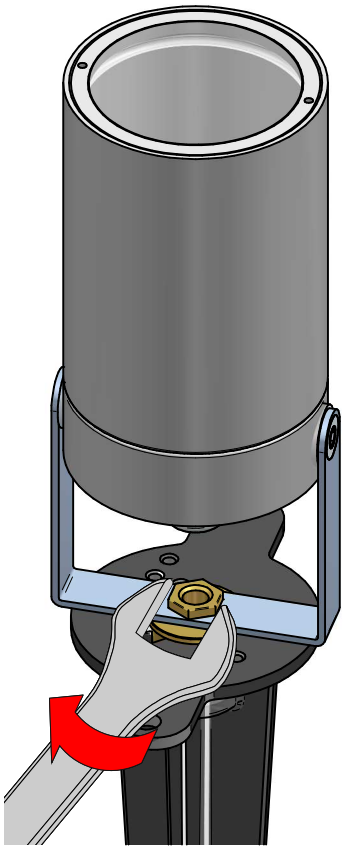

5

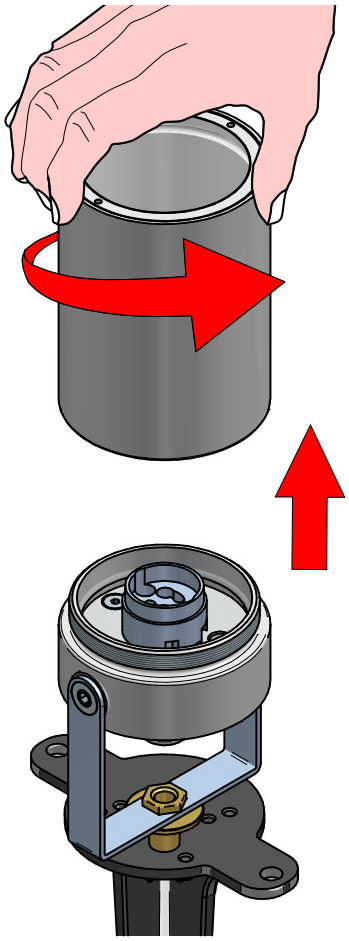

6

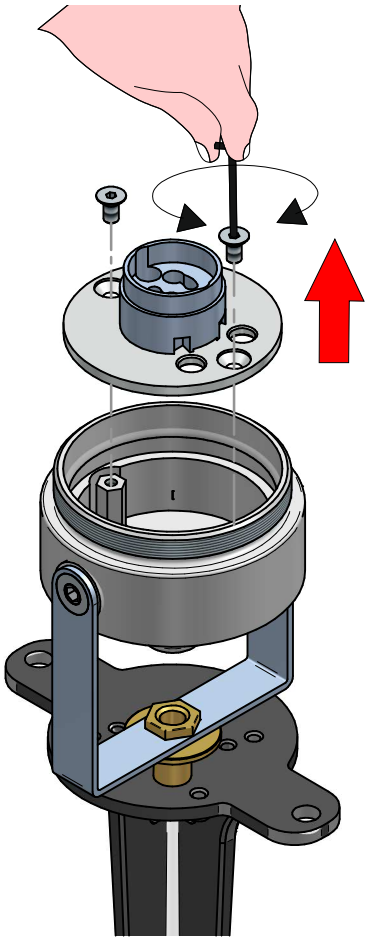

7

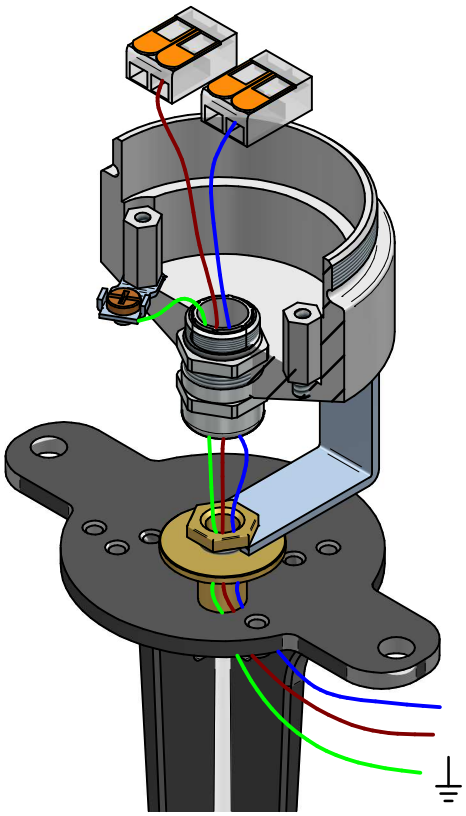

8

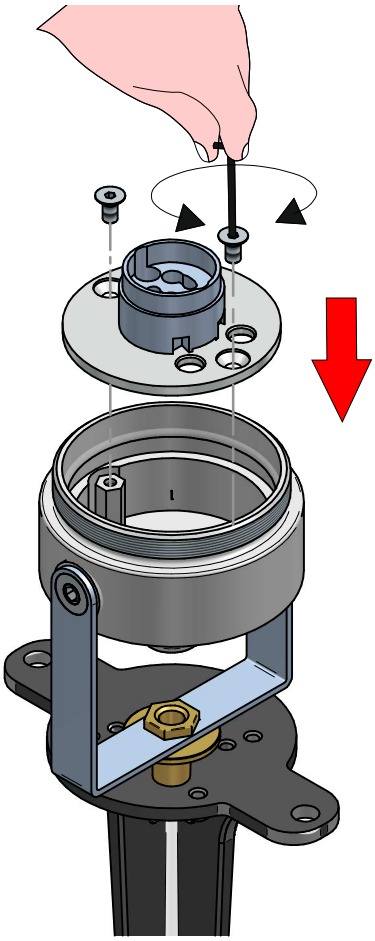

9

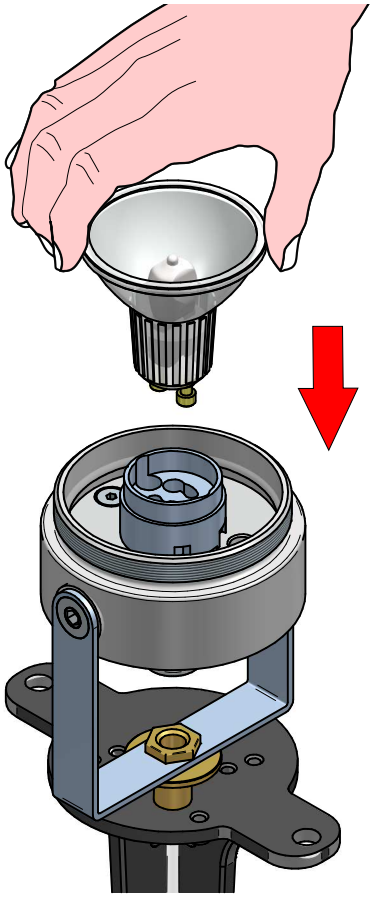

10

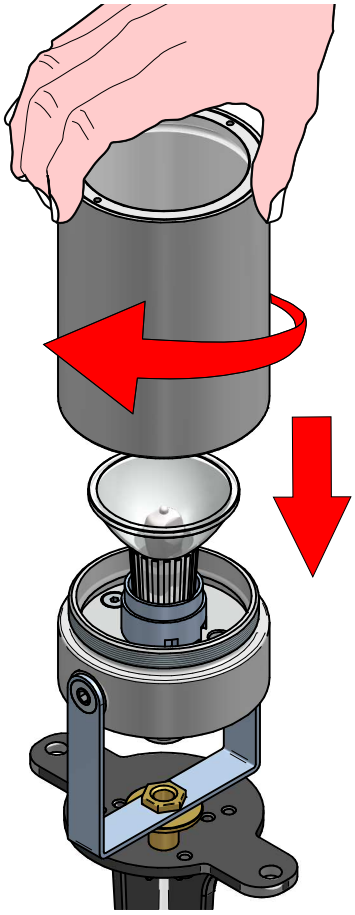
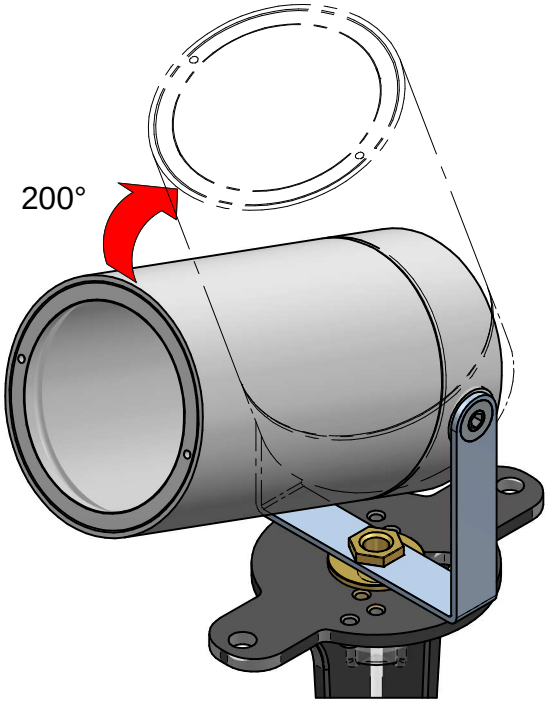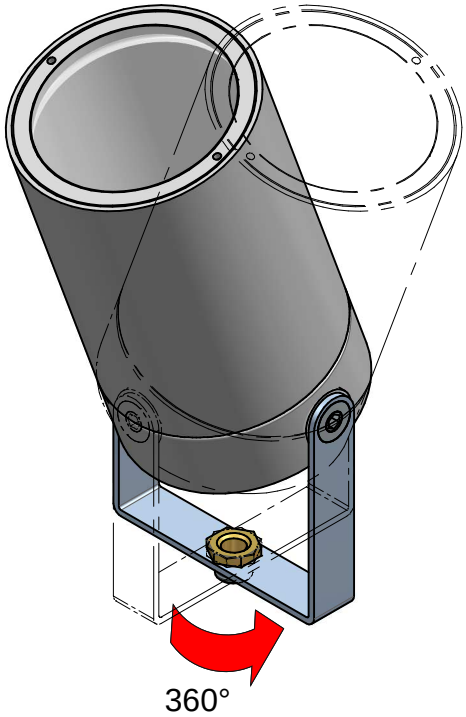
11